Sous-Station C.P.C.U.

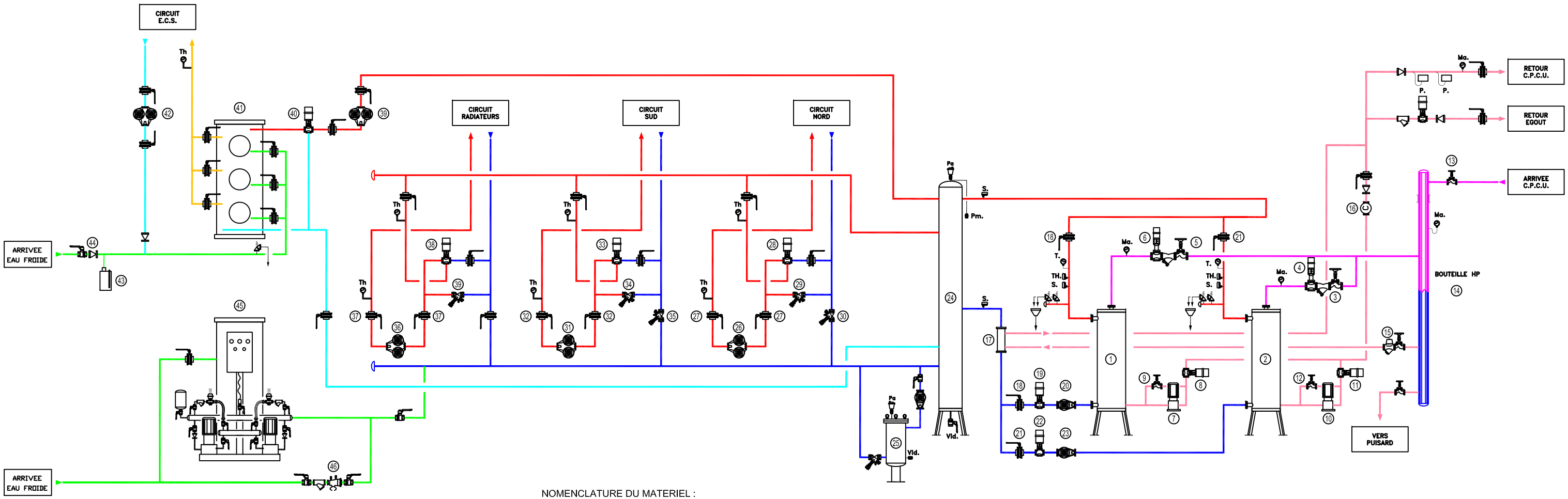

LEGENDE :

- VANNE D'ISOLEMENT
- FILTRE A TAMIS
- SOUPAPE DE SECURITE
- THERMOMETRE
- THERMOSTAT
- CLAPET ANTI - RETOUR
- VANNE DE PURGE
- SONDE DE TEMPERATURE
- MANOMETRE
- PURGEUR AUTOMATIQUE
- PRESSOSTAT

- ALIMENTATION VAPEUR
- CONDENSATS VAPEUR
- ALLER CIRCUIT CHAUFFAGE
- RETOUR CIRCUIT CHAUFFAGE
- EAU CHAUDE SANITAIRE
- RECYCLAGE E.C.S.
- EAU DE VILLE

NOMENCLATURE DU MATERIEL :

1. ECHANGEUR BAELZ - PUISSANCE: 800 kW
2. ECHANGEUR BAELZ - PUISSANCE: 800 kW
3. ISOLEMENT VAPEUR ECHANGEUR 1
4. VANNE DETENTE BAELZ ECHANGEUR 1
5. ISOLEMENT VAPEUR ECHANGEUR 2
6. VANNE DETENTE BAELZ ECHANGEUR 2
7. POMPE CONDENSATS BAELZ ECHANGEUR 1
8. VANNE CONDENSATS BAELZ ECHANGEUR 1
9. ROBINET DE REGLAGE BAELZ
10. POMPE CONDENSATS BAELZ ECHANGEUR 2
11. VANNE CONDENSATS BAELZ ECHANGEUR 2
12. ROBINET DE REGLAGE BAELZ
13. ROBINET DE COUPURE GENERAL C.P.C.U.
14. BOUTEILLE H.P.
15. PURGEUR THERMOSTATIQUE BAELZ
16. COMPTEUR CONDENSATS C.P.C.U.
17. REFROIDISSEUR DE PURGES BAELZ
18. ISOLEMENT SECONDAIRE ECHANGEUR 1
19. VANNE 2 VOIES CASCADE ECHANGEURS
20. POMPE DE CHARGE SALMSON ECHANGEUR 1
21. ISOLEMENT SECONDAIRE ECHANGEUR 2
22. VANNE 2 VOIES CASCADE ECHANGEURS
23. POMPE DE CHARGE SALMSON ECHANGEUR 2
24. BOUTEILLE CASSE PRESSION
25. POT DE DESEMBOUEUR ALTH20
26. POMPE CHAUFFAGE SALMSON CIRCUIT SOL NORD
27. ISOLEMENT POMPE NORD
28. VANNE 3 VOIES REGULATION CIRCUIT SOL NORD
29. VANNE BY-PASS FIXE CIRCUIT SOL NORD
30. ROBINET D'EQUILIBRAGE RETOUR CIRCUIT SOL NORD
31. POMPE CHAUFFAGE SALMSON CIRCUIT SOL SUD
32. ISOLEMENT POMPE SUD
33. VANNE 3 VOIES REGULATION CIRCUIT SOL SUD
34. VANNE BY-PASS FIXE CIRCUIT SOL SUD
35. ROBINET D'EQUILIBRAGE RETOUR CIRCUIT SOL SUD
36. POMPE CHAUFFAGE SALMSON CIRCUIT RADIATEURS
37. ISOLEMENT POMPE RADIATEURS
38. VANNE 3 VOIES REGULATION CIRCUIT RADIATEURS
39. POMPE PRIMAIRE E.C.S. SALMSON
40. VANNE 3 VOIES REGULATION PRIMAIRE E.C.S.
41. PREPARATEUR D'EAU CHAUDE VIESSMAN
42. POMPE BOUCLAGE E.C.S. SALMSON
43. POMPE DOSEUSE ALTH20
44. CLAPET ANTIPOLLUTION
45. GROUPE DE MAINTIEN DE PRESSION
46. DISCONNECTEUR