SCHEMA DE CHAUFFERIE
PRODUCTION D'EAU CHAUDE

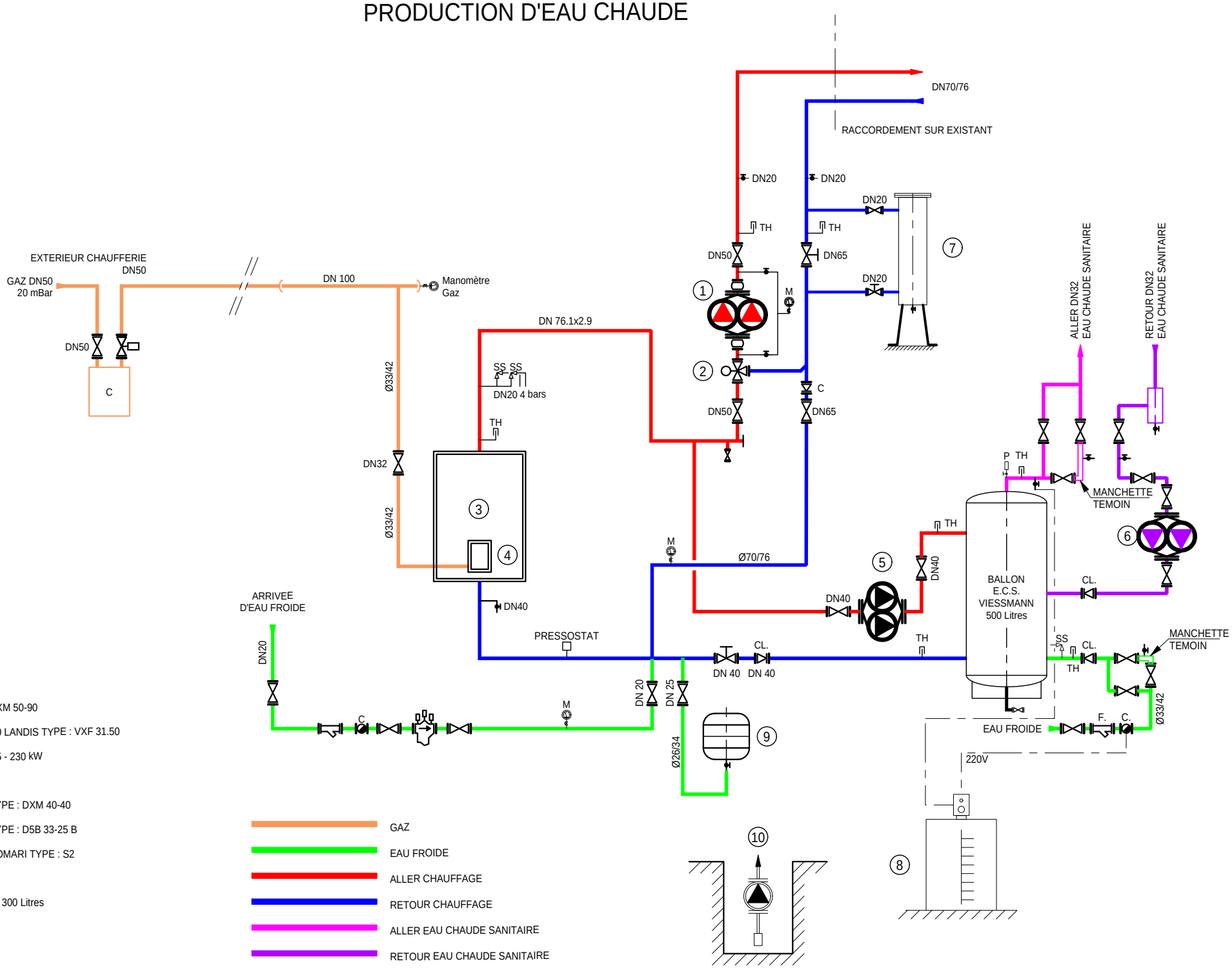

LEGENDE :

1. POMPE DOUBLE SALMSON DXM 50-90
2. VANNE DE REGULATION DN50 LANDIS TYPE : VXF 31.50
3. CHAUDIERE BUDERUS GE 315 - 230 kW
4. BRULEUR ELCO
5. POMPE DOUBLE SALMSON TYPE : DXM 40-40
6. POMPE DOUBLE SALMSON TYPE : D5B 33-25 B
7. FILTRE CLARIFICATEUR SOCOMARI TYPE : S2
8. POMPE DOSEUSE SOCOMARI
9. VASE D'EXPANSION Capacité : 300 Litres
10. POMPE GRUNDFOS KP350

- GAZ
- EAU FROIDE
- ALLER CHAUFFAGE
- RETOUR CHAUFFAGE
- ALLER EAU CHAUDE SANITAIRE
- RETOUR EAU CHAUDE SANITAIRE